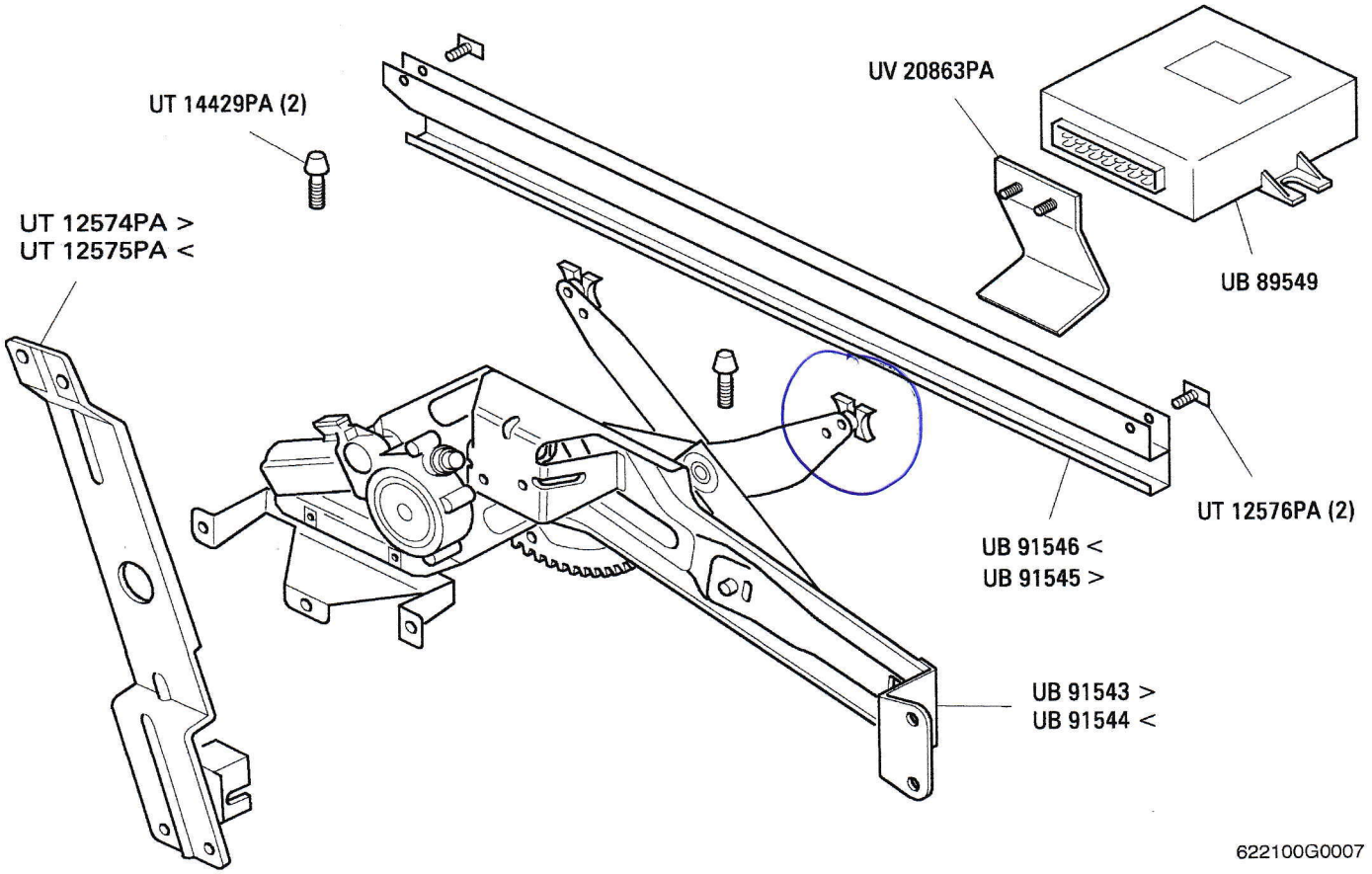
UT 14429PA (2)
UV 20863PA
UT 12574PA >
UT 12575PA <
UB 89549
UT 12576PA (2)
UB 91546 <
UB 91545 >
UB 91543 >
UB 91544 <
622100G0007