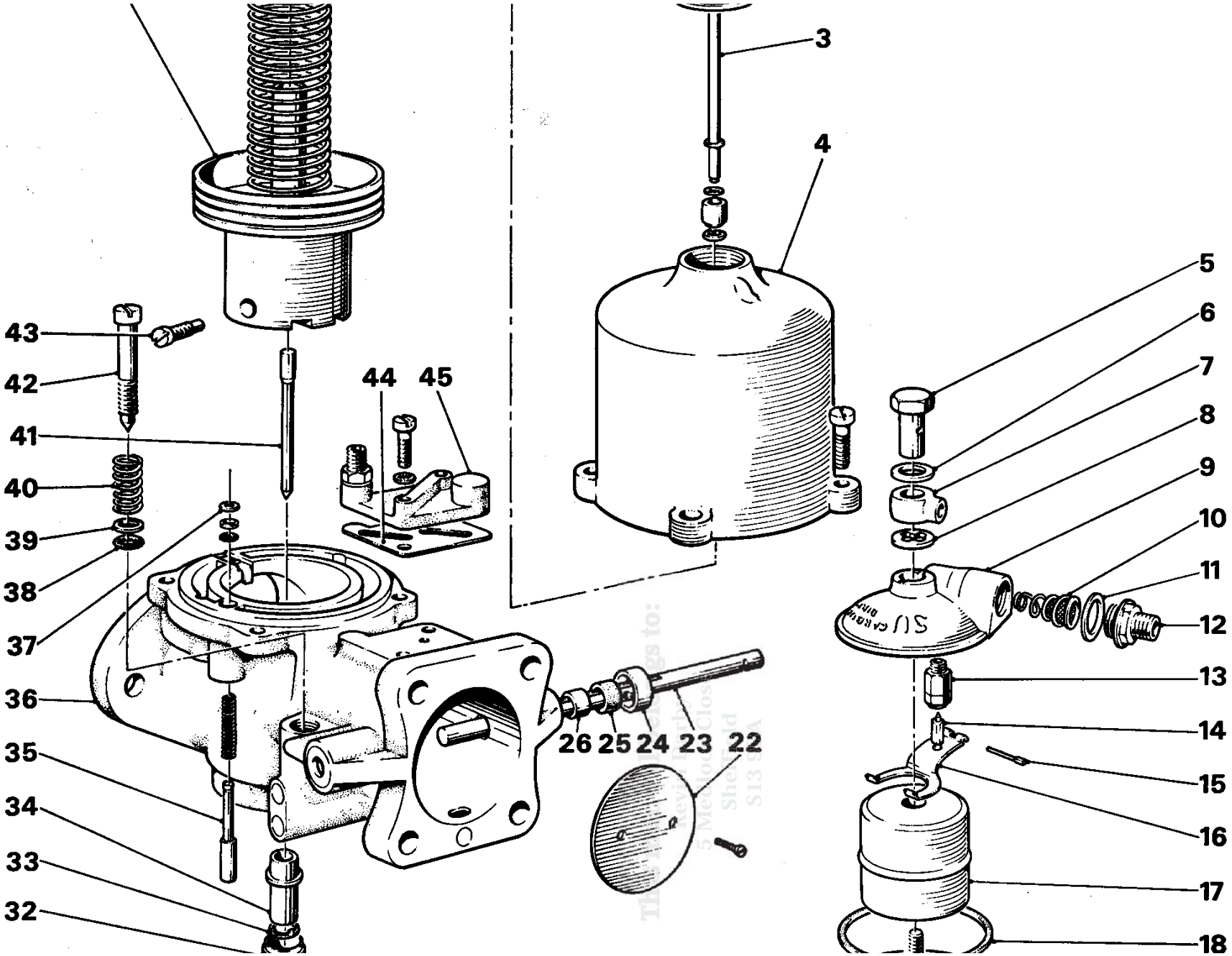
3
4
5
6
7
8
9
10
11
12
13
14
15
16
17
18
22
23
24
25
26
32
33
34
35
36
37
38
39
40
41
42
43
44
45